(PL) **Instrukcja**
Nożyce do cięcia kabli

(DE) **Bedienungsanleitung**
Kabelschere

(EN) **Instruction manual**
Cable cutter

(FR) **Mode d'emploi**
Coupe-câble

(IT) **Istruzioni d'uso**
Cesoie per cavi

(ES) **Manual de Instruccione**
Cortacable

(NL) **Gebruiksaanwijzing**
Kabelschaar

E1

E2

E3

E3 Flex

EHS30

BAUDAT
GmbH & Co. KG

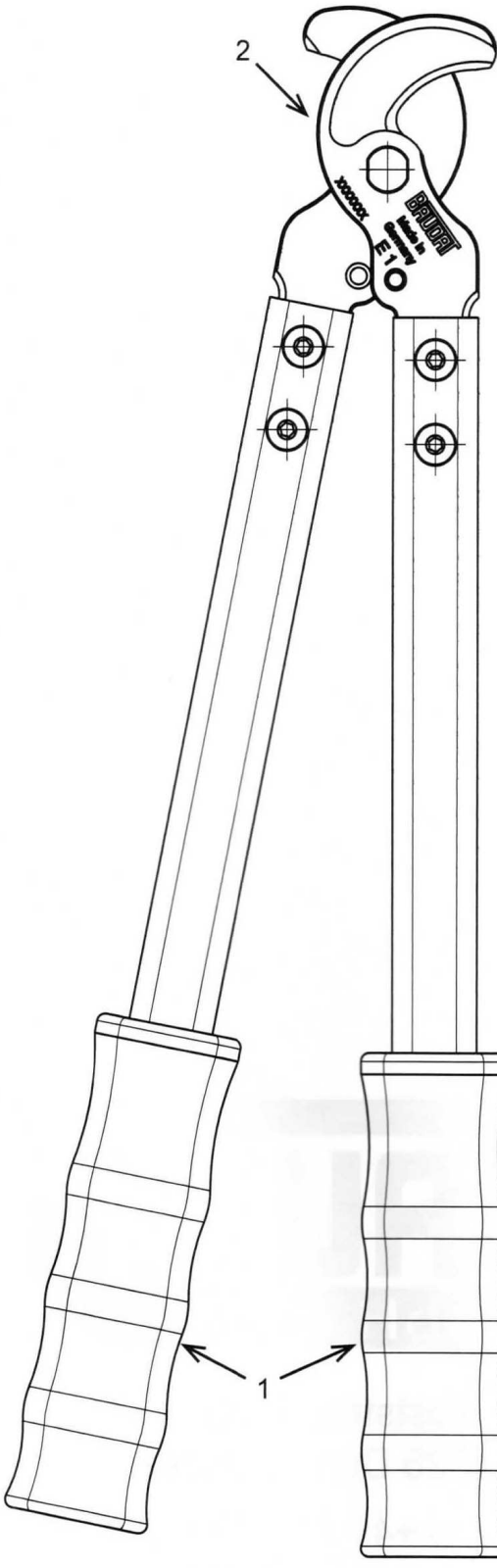
2
BRUDR
Made in
Germany
E1
1

(PL) Instrukcja

Nożyce do kabli E1, E2, E3, E3 Flex, EHS30

Do cięcia kabli miedzianych i aluminiowych o średnicy maksymalnej do:

E1
Ø 20mm lub 120 mm²

E2
Ø 31mm lub 250 mm²

E3
Ø 50mm lub 500 mm²

E3 Flex
Kable telefoniczne do Ø 60mm

EHS 30
Kable i przewody zbrojone siatką stalową o średnicy do Ø 30mm

Nie ciąć kabli pod napięciem!
Wyłączyć napięcie!

Nie zbliżać rąk, stóp do ostrzy w czasie cięcia!

Stosowanie

Rozsunąć rączki do otwarcia ostrzy. Włożyć kabel pomiędzy ostrza. Nacisnąć rękojeść do momentu, aż ostrze dotknie kabla. Nie ciąć pod kątem!
Ścisnąć rączki i przeciąć kabel.

Konserwacja

Smarować ruchome części olejem narzędziowym

Ogólne zasady bezpieczeństwa

Prosimy zapoznać się z instrukcją przed przystąpieniem do pracy oraz używać zgodnie z przeznaczeniem. Prosimy przestrzegać instrukcję podczas pracy i przechowywać ją w pobliżu narzędzia. BAUDAT nie ponosi odpowiedzialnościza uszkodzenia lub obrażenia spowodowane niebezpiecznąlub niewłaściwą eksploatacją narzędzi. Narzędzie powinno byćużywane wyłącznie przez przeszkolone osoby. Uszkodzone narzędzie może być naprawiane wyłącznie przez producenta.Baudat nie ponosi odpowiedzialności za nieautoryzowane naprawy. Do napraw należy używać wyłącznie oryginalnychczęści zamiennych. Nie stosowanie się do powyższych wygasza roszczenia garancyjne.

(DE) Bedienungsanleitung

Kabelschere E1,E2,E3,E3 Flex,EHS30

Für Kupfer- und Aluminiumleiter bis max.

E1
Ø 20 mm oder 120 mm²

E2
Ø 31 mm oder 250 mm²

E3
Ø 50 mm oder 500 mm²

E3 Flex
Telefonkabel bis max. Ø 60 mm

EHS30
Kunststoffkabel und Schläuche mit Drahtgeflecht bis max. Ø 30 mm

Nicht unter Spannung schneiden! Strom abschalten!

Keine Gliedmaßen im Schneidenbereich!

Bedienung

- Kabel einlegen und Handgriffe 1 bis zum Anliegen der Schneide 2 herandrehen. Nicht schräg schneiden!
- Durch Zusammendrücken der Handgriffe 1 Kabel durchtrennen.

Wartung

- Bewegliche Teile ölen.

Allgemeine Sicherheitshinweise

Bitte lesen Sie die Bedienungsanleitung vor Inbetriebnahme des Werkzeuges und verwenden Sie es nur für den vorgegebenen Zweck. Beachten Sie die Hinweise beim Betrieb und bewahren Sie die Sicherheitshinweise immer beim Werkzeug auf. BAUDAT übernimmt keine Haftung für Schäden oder Verletzungen, die auf unsicheren Gebrauch des Produktes, mangelhafte Instandhaltung oder unsachgemäße Produkt- und Systemanwendung zurückzuführen sind. Das Werkzeug darf nur von eingewiesenem Fachpersonal genutzt werden. Das Werkzeug darf ebenfalls nur durch den Hersteller repariert werden. Für Arbeiten von Fremdpersonal wird von uns jegliche Haftung abgewiesen. Nur original BAUDAT-Ersatzteile verwenden! Ansprüche aus gegebenen Garantieerklärungen erlöschen sonst.

(EN) Instruction manual

Cable cutter E1,E2,E3,E3 Flex,EHS30

For copper and aluminium cables up to max.

E1
Ø 20 mm or 120 mm²

E2
Ø 31 mm or 250 mm²

E3
Ø 50 mm or 500 mm²

E3 Flex
Telephone cable up to max. Ø 60 mm

EHS30
Plastic cables and hose with wire mesh up to max. Ø 30 mm

Do not live working!
Switch off current!

No extremities near the blades!

Use

- Insert the cable and turn the handle 1 until the edge of the blade 2 rests on the cable. Do not cut angularly!
- Squeeze the handles 1 to cut the cable.

Maintenance

- Oil movable parts.

General safety instructions

Please read the instruction manual before using the tool and use the tool only for the specified application. Please observe the instructions during the use and keep the safety instructions next to the tool. BAUDAT assumes no liability for damages or injuries caused by unsafe use of the tool, defective maintenance or faulty application. The tool must only be used by instructed professionals. The tool must only be repaired from the manufacturer. For works of external staff we assume no liability. Use only original BAUDAT spare parts! If not, claims of the warranty declaration expires.

(FR) Mode d'emploi

Coupe-câble E1,E2,E3,E3 Flex,EHS30

Pour câbles cuivre / aluminium jusqu'à max.

E1
Ø 20 mm ou 120 mm²

E2
Ø 31 mm ou 250 mm²

E3
Ø 50 mm ou 500 mm²

E3 Flex
câbles de téléphone jusqu'à max. Ø 60 mm

EHS30
Câbles en plastique et tuyeaux avec tresses en fil simple jusqu'à max. Ø 30 mm

Couper l'alimentation electrique!

Ne mettez pas vos doigts dans la zone de coupe!

Utilisation

- Insérer le câble et refermer la poignée 1 jusqu'à ce que la lame 2 soit engagée en contact. Ne jamais couper de blais!
- Faire couper en actionnant successivement la poignée 1, et ce jusqu'à ce que le câble soit entièrement coupé.

Entretien

- Nettoyer et graisser régulièrement toutes les parties mobiles.

Instructions de sécurité

Veuillez lire attentivement ce mode d'emploi avant toute utilisation de l'outil et veillez à l'utiliser uniquement dans l'usage pour lequel il est donné. Respectez scrupuleusement les instructions de votre entreprise et gardez les instructions de sécurité constamment avec votre outil. BAUDAT ne serait être en aucun cas tenu responsable de dégâts ou de blessures provoqués par une utilisation dangereuse de l'outil, d'une maintenance défectueuse ou d'un usage de produits ou de composants non conformes. Cet outil doit être utilisé uniquement par du personnel qualifié et formé. Il doit également être réparé par le fabricant. Si des opérations ou des travaux interviennent par du personnel extérieur, la responsabilité du fabricant ne serait être engagée. Utilisez uniquement des pièces de rechange BAUDAT originales ! Dans le cas contraire, les droits ouvrants à la garantie du fabricant seraient caduques.

(IT) Istruzioni d'uso

Cesoie per cavi E1, E2, E3, E3 Flex, EHS30

Per cavi in rame e alluminio fino

E1
Ø 20 mm o 120 mm²

E2
Ø 31 mm o 250 mm²

E3
Ø 50 mm o 500 mm²

E3 Flex
Cavi del telefono fino Ø 60 mm

EHS30
Cavi in materiale sintetico et tubi flessibili con rete metallica fino a max. Ø 30 mm

Non tagliare sotto tensione!
Togliere corrente!

Non mettere le mani nella zona di taglio!

Utilizzo

- Inserire il cavo e ruotare l'impugnatura 1 fino al posizionamento della lama 2 sul cavo. Non tagliare in modo obliquo!
- Tagliare il cavo muovendo ripetutamente l'impugnatura 1 con effetto a cricco.

Manutenzione

- Oliare le parti mobili.

Istruzioni di sicurezza generale

Si prega di leggere il manuale prima di utilizzare lo strumento e usarlo solo per lo scopo previsto. Seguire le istruzioni durante l'uso e preservarle sempre insieme allo strumento. BAUDAT non si assume alcuna responsabilità per danni o lesioni che sono causati da uso improprio, manutenzione inadeguata del prodotto e l'applicazione errata. Lo strumento deve essere usato solo da personale specializzato. Lo strumento può essere riparato soltanto dal produttore. Per interventi non effettuati dal fabbricante, BAUDAT non si assume alcuna responsabilità. Usare solo parti di ricambio originali BAUDAT! Caso contrario decade qualsiasi tipo di garanzia.

(ES) Manual de Instrucciones
Cortacable E1, E2, E3, E3 Flex, EHS30

Para cables de cobre y aluminio de hasta

E1
Ø 20 mm o 120 mm²

E2
Ø 31 mm o 250 mm²

E3
Ø 50 mm o 500 mm²

E3 Flex
cable telefónico de hasta Ø 60 mm

EHS30
Cables sintético y tubos flexibles con trenza de alambre de hasta Ø 30 mm

¡No operar la cortadora con tensión!
¡Corte la alimentación eléctrica!

¡No ponga los dedos en la zona de corte!

Uso

- Insertar el cable y girar la palanca 1 hasta que entre en contacto con el cable. No cortar con ángulo.
- Presionar sobre las palancas 1 para cortar el cable.

Mantenimiento

- Aceite en los elementos móviles.

Indicaciones generales de seguridad

Lea detenidamente el manual de instrucciones antes de poner en funcionamiento la herramienta y utilice esta solo para la finalidad prevista. Observe las indicaciones en el funcionamiento y conserve las advertencias de seguridad siempre en la herramienta. BAUDAT no asume responsabilidad alguna por daños o lesiones que se deban a un uso no seguro del producto, un mantenimiento deficiente o una utilización inadecuada del producto o del sistema. La herramienta solo debe ser utilizada por técnicos instruidos. La herramienta solo debe ser reparada por el fabricante. No eximimos de toda responsabilidad por los trabajos realizados por personal ajeno. Utilice exclusivamente piezas de recambio BAUDAT, ya que, de lo contrario, se extinguirán los derechos de garantía.

(NL) Gebruiksaanwijzing
Kabelschaar E1,E2,E3,E3 Flex,EHS30

Voor koper en aluminium kabels tot max.

E1
Ø 20 mm of 120 mm²

E2
Ø 31 mm of 250 mm²

E3
Ø 50 mm of 500 mm²

E3 Flex
telefoon kabels tot max. Ø 60 mm

EHS30
Kunststof kabels en tuinslang met strakke tox max. Ø 30 mm

Niet gebruiken wanneer er spanning op de draad staat!
Altijd eerst stroom uitschakelen!

Geen ledematen binnen snijdbereik!

Gebruik

- Breng de kabel in en plaats. Knip nooit onder een hoek.
- Knijp de handvaten 1 bijeen om te bedienen tijdens het knippen.

Onderhoud

- Smeer bewegende delen.

Algemene veiligheidsmaatregelen.

Leest u a.u.b. eerst de gebruiksaanwijzing vòòr de ingebruikname van het gereedschap en gebruikt u het gereedschap allèèn voor het te gebruiken doel. Let u op de aanwijzingen tijdens het gebruik en bewaart u altijd de veiligheidsaanwijzingen bij het gereedschap. BAUDAT stelt zich niet aansprakelijk voor eventuele schades of verwondingen, die ontstaan zijn door ondeskundig gebruik of door het niet korrekt gebruik van het gereedschap waarvoor het ingezet moet worden. Het gereedschap mag alleen door opgeleid en daartoe aangewezen en bevoegd personeel gebruikt worden. Het gereedschap mag evenzo alleen door de fabrikant gerepareerd worden. Voor het gebruik van het gereedschap door onvakkundig en onbevoegd personeel wordt door ons elke vorm van aansprakelijkheid van de hand gewezen. Alleen originele BAUDAT-reserveonderdelen gebruiken! Aanspraken op verstrekte garantieverklaringen zullen anders komen te vervallen.

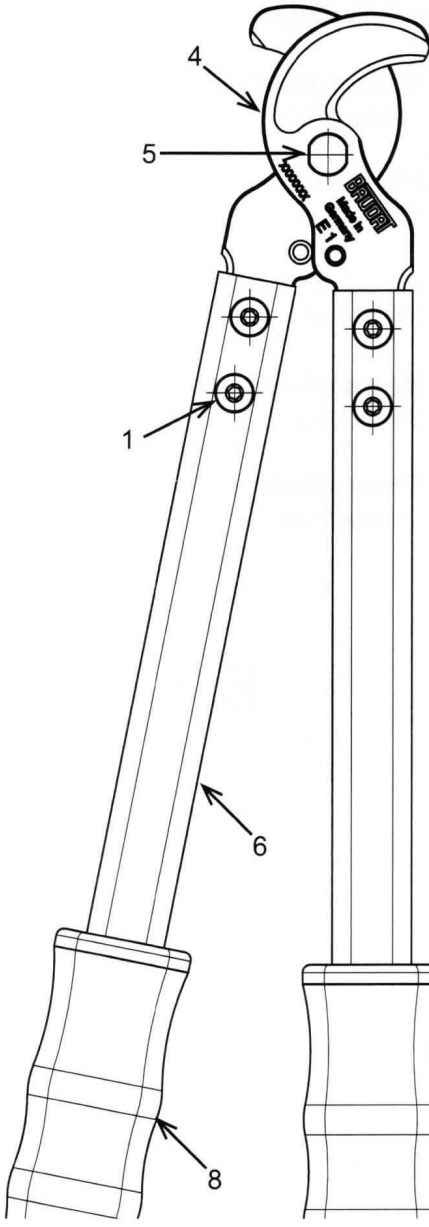
4
5
BRUDER
E10
1
6
8

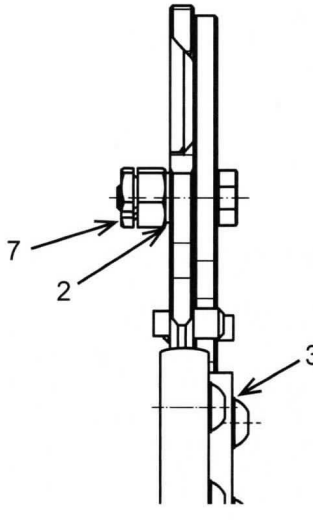
7
2
3

Stückliste / parts list / nomenclature / lista dei pezzi / lista de piezas / Onderdelenlijst			
	Stk. / Pcs / No. / Nr. / No. / Stuks	Beschreibung / Description / Désignation / Descrizione / Descripción / Beschrijving	Best-Nr. / Order-no. / Référence / Articolo-Nr. / No de pedido / Bestelnummer
E1			
1	4	Flachkopfschraube	00-014.18
2	1	Scheibe	00-033.11
3	4	Scheibe	00-030.03
4	2	Messer	80-415.01
5	1	Hauptschraube	80-415.03
6	2	Griffrohr	80-415.25
7	1	Sicherungsmutter	80-415.08
8	2	Griffhülle	80-415.27
		Schneidkopf kpl.	80-415.17
E2			
1	4	Flachkopfschraube	00-014.05
2	1	Scheibe	00-015.03
3	4	Scheibe	00-030.02
4	2	Messer	80-413.394
5	1	Hauptschraube	80-413.403
6	2	Griffrohr	80-413.10
7	1	Sicherungsmutter	80-413.416
8	2	Griffhülle	80-413.11
		Schneidkopf kpl.	80-413.433
E3			
1	4	Flachkopfschraube	00-014.10
2	1	Scheibe	00-030.05
3	4	Scheibe	00-030.02
4	2	Messer	80-429.396
5	1	Hauptschraube	80-429.405
6	2	Griffrohr	80-429.10
7	1	Sicherungsmutter	80-429.417
8	2	Griffhülle	80-429.11
		Schneidkopf kpl.	80-429.420
E3 Flex = E3 jedoch/but/cependant/peraltro/pero/maar			
4	2	Messer	80-412.01
		Schneidkopf kpl.	80-412.04
EHS30 = E3 jedoch/but/cependant/peraltro/pero/maar			
4	2	Messer	80-421.01
		Schneidkopf kpl.	80-421.05

Używaj wyłącznie oryginalnych części!
Nur Original BAUDAT-Ersatzteile verwenden!
Use only original BAUDAT spare parts!
N'utiliser que des pièces de rechange d'origine BAUDAT!
Utilizzare soltanto ricambi originali BAUDAT!
¡Use solamente recambios originales BAUDAT!
Gebruik uitsluitend originele BAUDAT onderdelen!

(PL) Karta gwarancyjna

To narzędzie zostało zmontowane i zapakowane z dużą starannością. Jeśli i tak są powody do reklamacji, prosimy o przesłanie narzędzia z powrotem wraz z niniejszą kartą gwarancyjną.

(DE) Garantiekarte

Dieses Werkzeug wurde mit äußerster Sorgfalt montiert und verpackt. Sollte es trotz sorgfältiger Montage einen Grund zur Beanstandung geben, bitten wir Sie, das Gerät zusammen mit dieser Garantiekarte an uns einzusenden.

(EN) Warranty card

This tool was assembled and packed with high diligence. If there are anyway reasons for complaints, please send us the tool back together with this warranty card.

(FR) Certificat de Garantie

Cet outil a été conçu, fabriqué et emballé avec la plus haute exigence de qualité. Toutefois, si malgré toute notre attention, vous n'étiez pas complètement satisfait, nous vous demandons de bien vouloir nous retourner cet outil accompagné de son emballage d'origine et du certificat de garantie.

(IT) Certificato di garanzia

Questo utensile è stato montato ed imballato in modo estremamente accurato. In caso di reclamo rendere l'utensile con questo tagliando.

(ES) Garantía

Esta herramienta ha sido ensamblada y empaquetada cuidando todos los detalles. Si hay alguna razón para una queja, por favor envíenos la herramienta con esta carta de garantía.

(NL) Garantiekaart

Dit product wordt met grote zorg gemonteerd en verpakt. Mocht er ondanks onze zorgvuldige montage toch een klacht zijn, verzoeken wij u het product samen met deze garantiekaart aan ons retour te zenden.

Z zastrzeżeniem zmian i błędów
Technische Änderungen und Irrtümer vorbehalten.
Subject to modifications and errors excepted.
Sauf modifications et erreurs.
Salvo errori ed omissioni.
Salvo modificación.
Wijziging voorbehouden.

05.2020
15-200

www.intra.pl